CALEFACTIO

HYDRO-PNEUMATIQUES

SÉRIE SSA

Vessie remplaçable

- Vessie : butyle ultra résistant
- Construction conforme ASME Section VIII
- L'eau demeure séparée de l'air de façon permanente
- Préchargé d'air en usine ; pression réglable sur le chantier
- Contrôle efficacement les coups de bélier et les chocs qui se produisent lorsque le système est démarré/éteint
- Muni de connexions pour grands systèmes d'eau conçues pour accepter rapidement des surtensions de pression d'eau avec baisse de pression minime
- Connexion vers le bas pour tous les modèles sauf SSA-35 et SSA-50

SPÉCIFICATIONS TECHNIQUES

- Temp. max. de conception : 240°F (115°C)
- Préchargé d'air en usine à 30 PSI
- Pression max. de conception : 250 PSI

Pour obtenir un réservoir de plus grande capacité et de pression plus élevée, communiquez avec le fabricant.

Antibélier pour eau potable

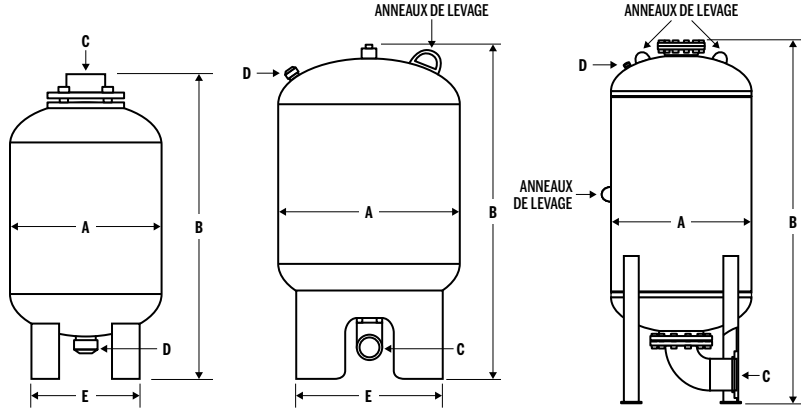

SSA-35 ET SSA-50 | SSA-130 À SSA-800 | SSA-1000 À SSA-2500

#Modèle	Volume		Dimensions									Poids approx. d'expédition	
			A		B		Connexion système C		Valve de charge D	E			
	gal	L	po	mm	po	mm	po	mm		po	mm	lb	kg
SSA-35	10	38	12	305	26	660	2½	64	0,302" – 32 NC 7,7 mm – 32 NC	9	229	55	25
SSA-50	13	49	14	356	26	660	2½	64		10	254	65	30
SSA-85	23	87	16	406	30½	775	3	76		12	305	134	61
SSA-130	35	132	20	508	30½	775	3	76		16	406	175	79
SSA-200	53	201	24	610	46½	1181	4	102		20	508	250	113
SSA-300	79	299	24	610	58½	1486	4	102		20	508	341	155
SSA-400	106	401	30	762	52½	1334	4	102		24	610	430	195
SSA-500	132	500	30	762	63	1600	6	152		24	610	596	270
SSA-600	158	598	30	762	71	1803	6	152		24	610	653	296
SSA-700	185	700	30	762	81½	2070	6	152		24	610	726	329
SSA-800	211	799	32	813	82	2083	6	152		26	660	902	409
SSA-1000	264	999	36	914	85	2159	10	254		–	–	1147	520
SSA-1200	317	1199	36	914	107	2718	10	254		–	–	1303	591
SSA-1400	370	1401	36	914	119	3023	10	254		–	–	1447	656
SSA-1600	422	1597	48	1219	92	2337	10	254		–	–	1888	856
SSA-2000	528	1999	48	1219	105	2667	10	254		–	–	2105	955
SSA-2500	660	2498	48	1219	122	3099	10	254		–	–	2425	1100

NOTE: Disponibles avec fixation de montage.

QUANTITÉ : _____ **MODÈLE : SSA-** _____ **OPTION :** ☐ Supports anti-sismiques verticaux – Suffixe VB

PRESSION MAXIMALE : ☐ 125 PSI / 861 kPa ☐ 150 PSI / 1034 kPa ☐ 175 PSI / 1207 kPa ☐ Autre* : _____

Notes : _____

Projet : _____ Représentant : _____

Emplacement : _____ Soumis le : _____

Ingénieur : _____ Approuvé par : _____

Entrepreneur : _____ Date d'approbation : _____

*Sous réserve d'approbation du manufacturier.

CARACTÉRISTIQUES TYPES : Fournir et installer tel qu'indiqué sur les plans un réservoir hydropneumatique d'acier préchargé d'air, d'une capacité de _____ gallons/litres, _____ po/mm de diamètre et de _____ po/mm de hauteur avec une connexion de système de _____ po/mm et une vessie de butyle ultra résistant. Le réservoir doit avoir une connexion de type *Victaulic* et une valve de remplissage (valve de pneu standard) de 0,302"-32 pour faciliter le chargement du réservoir sur le chantier afin qu'il rencontre les exigences du système. Le réservoir doit être muni d'anneaux de levage et anneau de base ou jambes à angle pour une installation verticale. Le réservoir doit être construit selon le chapitre VIII du code ASME se rapportant aux chaudières et appareils sous pression (*Boiler and Pressure Vessel Code*) et être étampé pour une pression maximale de _____ psi. Chaque réservoir doit être un modèle SSA-_____ de Calefactio ou un équivalent approuvé.

037-SUB-SSA-FR-2020-11